PKFI3

BORA Pro piano cottura a induzione “FULL”

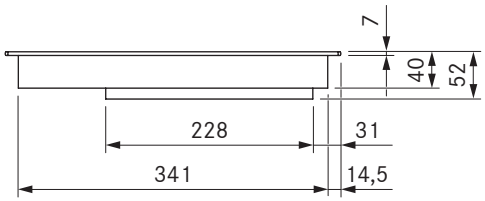

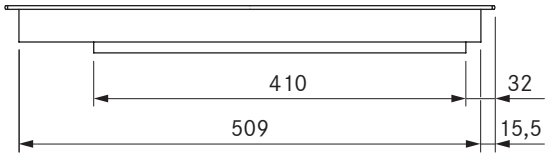

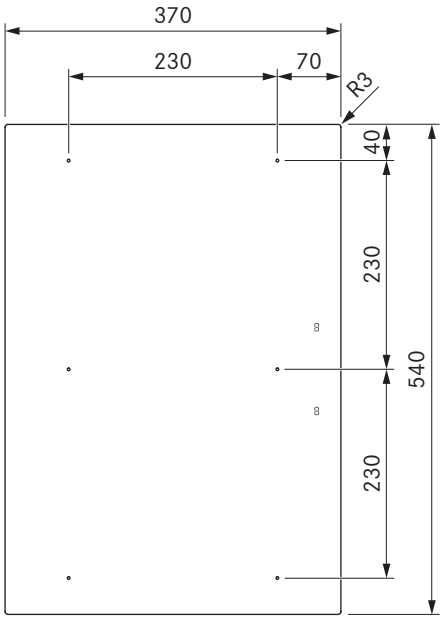

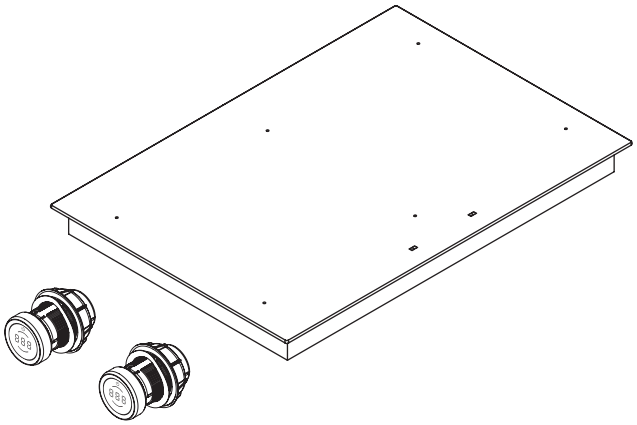

dati tecnici

Tensione di collegamento	220 – 240 V
Frequenza	50/60 Hz
Potenza assorbita massima	3,68 kW
Potenza allacciata massima	3,68 kW
Fusibile minimo	1 x 16 A
Lunghezza cavo di collegamento alla rete	1,5 m
Dimensioni (larghezza x profondità x altezza)	370 x 540 x 52 mm
Peso (incl. accessori / confezione)	8,1 kg
Materiale superficie	SCHOTT CERAN®
Livello di potenza piano cottura	1 – 9, P
Dimensioni zona cottura anteriore	230 x 230 mm
Dimensioni zona cottura posteriore	230 x 230 mm
Potenza zona cottura anteriore	2100 W
Potenza zona cottura posteriore	2100 W
Potenza livello power zona cottura anteriore	3680 W
Potenza livello power zona cottura posteriore	3680 W

Descrizione prodotto
- Manopola di comando intuitiva
- Zone cottura ad induzione “FULL” ultra grandi
- Indicatore del livello di potenza sul piano cottura
- Funzione mantenimento calore variabile
- funzione ponte
- sicurezza bambini
- Funzione timer zone cottura
- Timer tempo abbreviato
- Modalità Demo
- Funzione pausa

Materiale in dotazione
- Piano cottura induzione „FULL“ PKFI3
- 2 manopole di comando
- 2 cavi di collegamento manopola di comando
- Cavo di collegamento all‘aspiratore
- istruzioni per l‘uso e il montaggio
- linguette di montaggio
- Set di piastre di compensazione dell‘altezza

prodotto- e avvertenze per la progettazione
- Possibilità di montaggio ruotato di 180°
- Si fa notare che con i piani di cottura a induzione devono essere utilizzate stoviglie compatibili con l‘induzione
- Provvedere a una sufficiente ventilazione sotto il piano cottura