PKA

BORA Pro dispositif aspirant

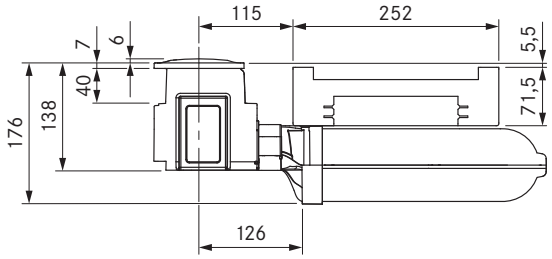

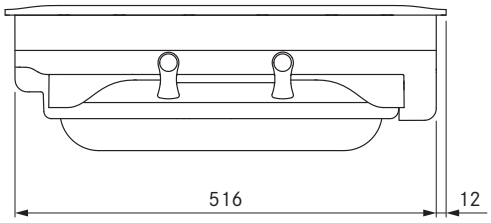

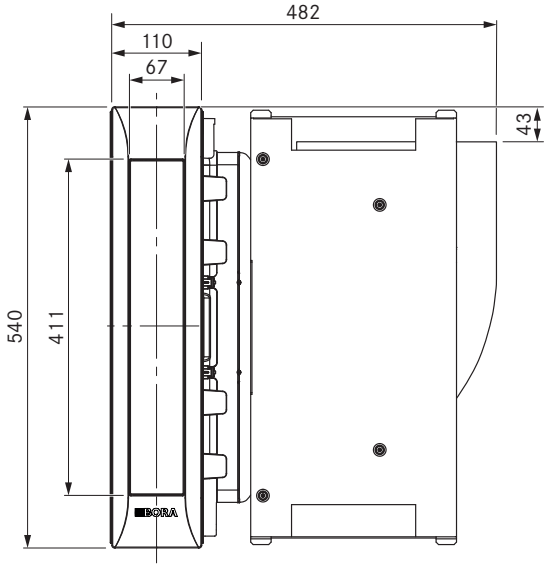

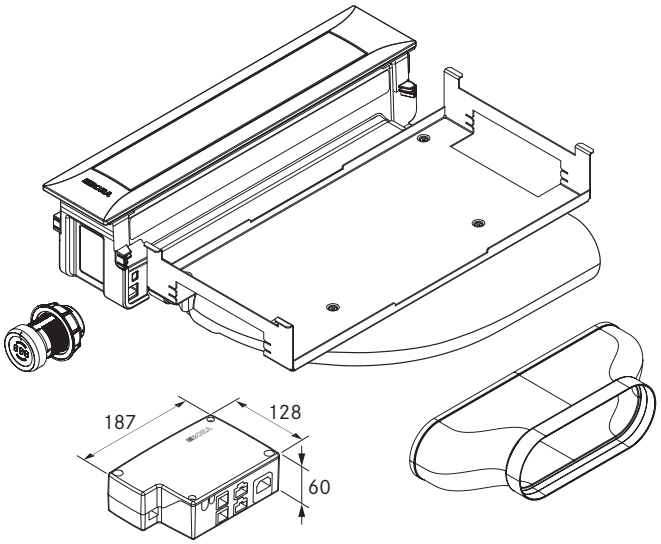

données techniques

Niveaux de puissance	1 - 9, P
Raccordement côté évacuation	BORA Ecotube
Tension d'alimentation	220 – 240 V
Fréquence	50/60 HZ
Puissance absorbée maximale	700 W
Fiche de raccordement au secteur	2 m
Dimensions (lxpxh)	482 x 540 x 176 mm
Poids (accessoire/emballage compris)	9,25 kg

Description du produit
- Bouton de commande intelligent
- Clapet de fermeture automatique
- Faible niveau sonore
- Nettoyage facile
- Bac collecteur de graisses intégré
- Filtre à graisses en acier inoxydable véritable
- Système modulaire
- Commande automatique du dispositif aspirant
- Espace de rangement maximal
- Mode démo

Contenu de la livraison
- Dispositif aspirant PKA à coude 90° intégré
- Canal droit (joint EFD requis)
- bouton de commande
- clapet de fermeture
- filtre à graisse en acier inoxydable
- Bac de filtre
- Bac de maintenance
- Ligne de communication CAT 5
- Unité de commande universelle
- 2 câbles de raccordement aux boutons de commande
- notice d'utilisation et de montage
- Jeu de plaques de compensation des hauteurs
- Pinces de montage
- Câble de raccordement secteur avec fiche type E + F
- Ecotube joint plat EFD

Accessoires
- Filtre à graisse en acier inoxydable PKA1FF
- Clapet de fermeture PKA1VK
- Bac de filtre PKA1FW
- Câble de raccordement électrique type I UNLI (AUS)
- Câble de raccordement électrique type J UNLJ (CH)
- Câble de raccordement électrique type G UNLG (GB-IE)

produit- et indications pour l'agencement
- Montage possible en mode évacuation ou recyclage d'air
- Combinaison possible avec toutes les tables de cuisson BORA Professional et tous les modules de ventilation universels BORA
- En cas de distance d'évacuation supérieure à 6 m ou de pertes de pression sensibles, un module de ventilation universel complémentaire doit être utilisé
- La hauteur du plan de travail peut être ajustée individuellement
- Profondeur du plan de travail : ≥ 700 mm (raccordement à une section droite : ≥ 650 mm)
- Évacuation de l'air vers la gauche ou vers la droite
- En vertu de sa faible hauteur de montage, le ventilateur peut être installé dans le socle du meuble (ventilateur de socle ULS uniquement)
- Type de montage : affleurant ou par le dessus
- Unité de commande universelle : point central de raccordement pouvant être installé dans le socle, offrant ainsi simplicité et gain de place
- Connexion entre le dispositif aspirant et l'unité de commande universelle par câble de communication CAT 5
- Les tiroirs ou tablettes dans le meuble bas doivent pouvoir être retirés pour des travaux de maintenance et de nettoyage
- Le système de canaux BORA Ecotube est optimisé pour les dispositifs aspirants BORA, assurant un fonctionnement à 100 % et des performances maximales
- Système d'aspiration Professional combinable avec les prises USTF, USTE, USTJ, USTG et USTL
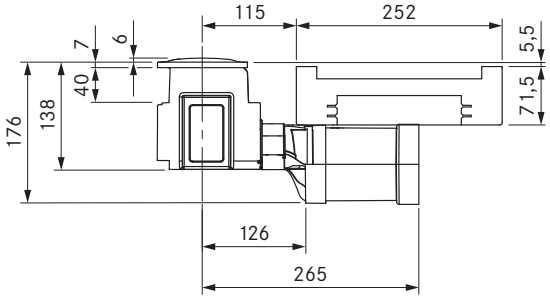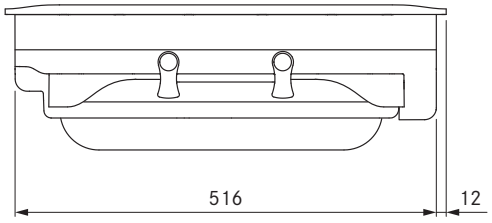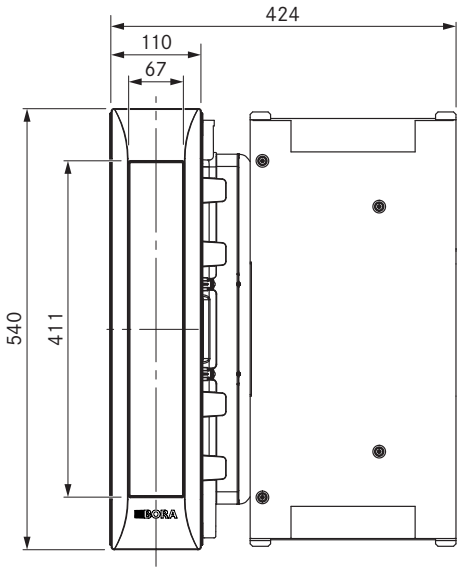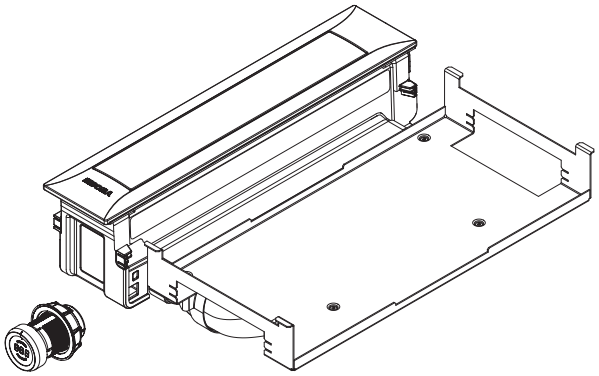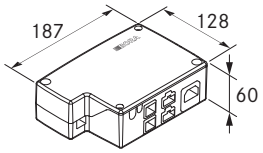
Variante de montage : BORA Pro Dispositif aspirant avec canal droit