USL515 / USL515AB

BORA Barras laterais para profundidade da placa de cozinhar de 515 mm / BORA Barras laterais para profundidade da placa de cozinhar de 515 mm All Black

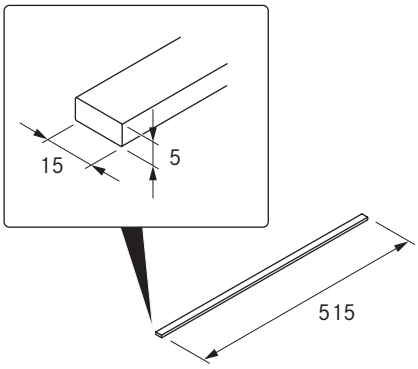

Dados técnicos

Dimensões (largura x profundidade x altura)	15 x 515 x 5 mm
Material	Aço inoxidável escovado
Tempo de cura	24 h

Descrição do produto
- Proteção para vitrocerâmica
- Montagem fácil
- Material de qualidade
- Acessórios correspondentes

Âmbito de fornecimento
- 2 x rodapés laterais USL515 / USL515AB
- Pano de limpeza
- Instruções de montagem