CKA2

BORA Classic aspiratore per piano cottura

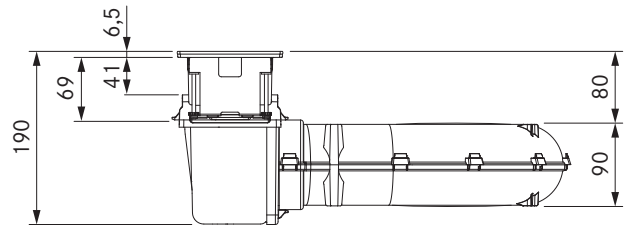

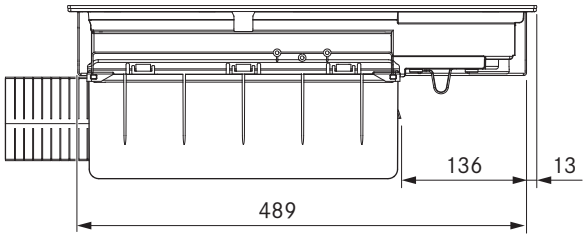

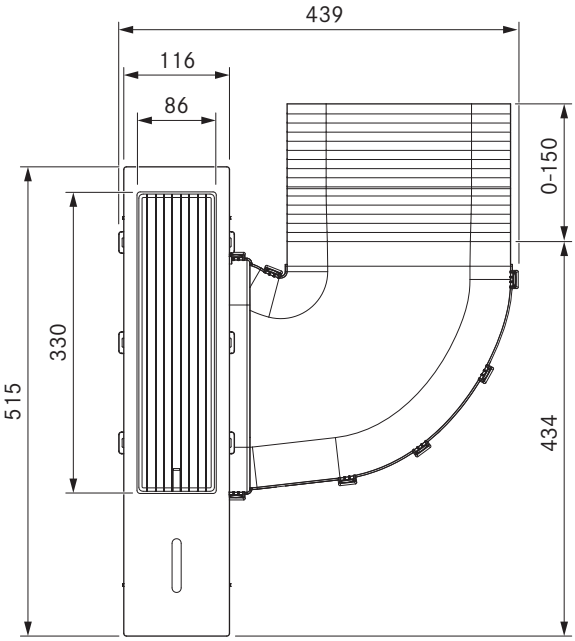

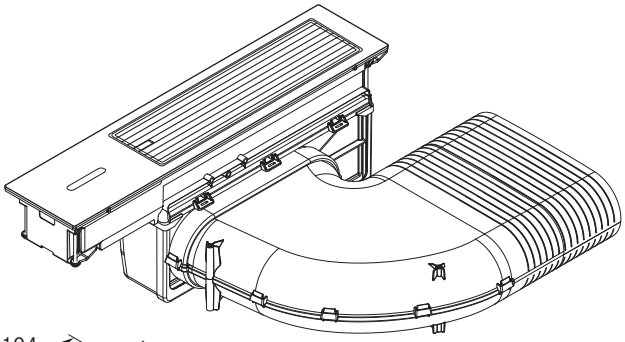

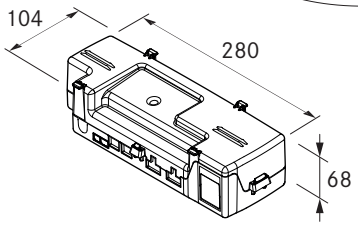

dati tecnici

Livelli di potenza	1 – 5, P
Collegamento lato aspirante	Ecotube BORA
Tensione di collegamento	220 – 240 V
Frequenza	50/60 Hz
Potenza assorbita massima	max. 550 W
Fusibile interno	TR 3,15 A
Cavo di collegamento alla rete	1 m (F, G, J, I)
Dimensioni (LxPxA)	439 x 515 x 190 mm
Materiale superficie	Vetro SSG / Acciaio inox 1.4301

Descrizione prodotto
- Design minimalista
- Operazione sControl+ intuitiva
- Selezione diretta della funzione
- Livello di rumore minimo.
- Facilità di pulizia
- Blocco pulizia
- Vasca di raccolta dei grassi integrata
- Filtro per i grassi in autentico acciaio inox
- Dimensioni compatte
- Comando aspiratore automatico

Materiale in dotazione
- BORA Classic aspiratore per piano cottura CKA2
- BORA Classic bocchetta d'entrata
- BORA Classic unità filtro per i grassi incluso vassoio di raccolta del filtro per i grassi
- BORA Classic unità di controllo
- Set di piastre di compensazione dell'altezza
- Linea di comunicazione CAT 5 (3 m)
- Cavo di alimentazione specifico per paese (1 m)
- Istruzioni per l'installazione Classic 2.0
- Istruzioni per l'uso Classic 2.0

Accessori
- BORA Classic bocchetta d'aria CKAED
- BORA Classic unità filtro per i grassi incluso vassoio di raccolta del filtro per i grassi CKAFFE

prodotto- e avvertenze per la progettazione
- L'aspiratore per piano cottura CKA2 è il componente centrale e contiene l'elettronica di controllo completa per tutto il sistema BORA Classic 2.0. Il funzionamento del sistema, o quello dei singoli componenti, non è possibile senza l'aspiratore per piano cottura.
- Il sistema BORA Classic 2.0 viene azionato tramite il pannello di controllo dell'aspiratore per piano cottura CKA2.
- Abbinabile con tutti i piani cottura BORA Classic 2.0
- L'altezza e la profondità del piano di lavoro possono essere adattate in modo flessibile
- Tipo di montaggio: a filo piano o soprapiano
- Condotto dell'aria di scarico possibile sia a destra che a sinistra
- Grazie alla ridotta altezza di montaggio (100 mm), il ventilatore può essere posizionato nell'area di base (solo quando si utilizza lo zoccolo di ventilazione ULS)
- L'unità di controllo Classic 2.0 come punto di connessione centrale può essere posizionata facilmente e in modo efficiente nell'area di base
- Collegamento tra il funzionamento a sfioramento e l'unità di controllo Classic 2.0 tramite la linea di comunicazione CAT 5
- I cassetti o i piani intermedi del mobile da incasso devono essere estraibili per consentire i lavori di manutenzione e pulizia
- Il sistema di canali BORA Ecotube è adattato in modo ottimale agli aspiratori per piano cottura BORA e garantisce una funzione al 100% e un'ottima prestazione
- Il sistema di aspirazione per piano cottura Classic 2.0 è combinabile con tutte le prese BORA