BFIA

BORA Basic table de cuisson induction à zones continues avec dispositif aspirant - Évacuation d'air

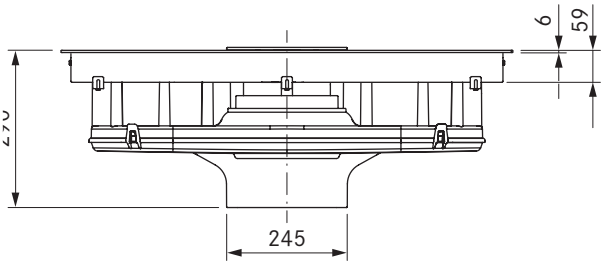

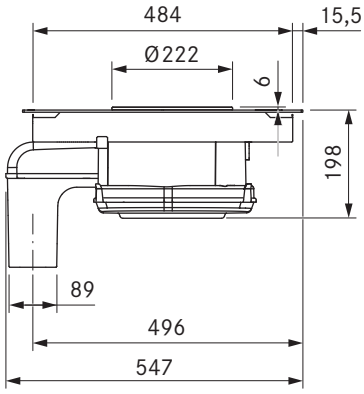

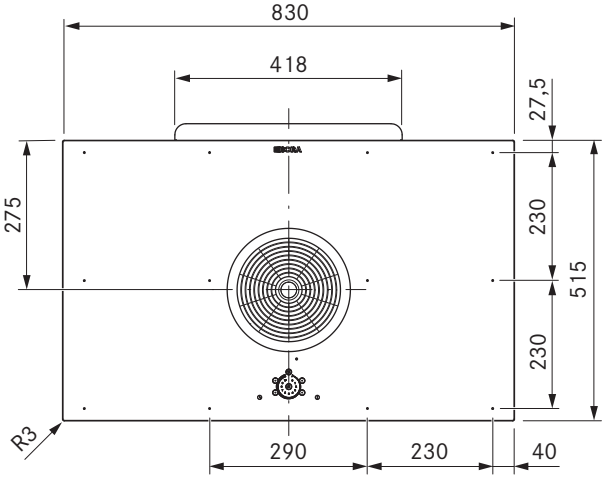

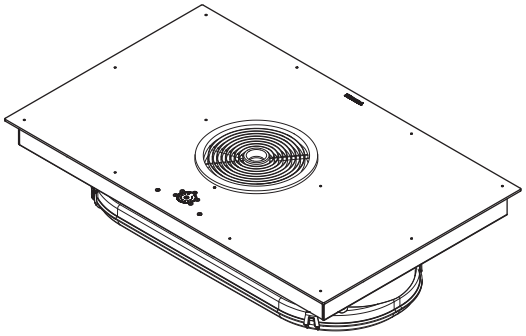

données techniques

Tension de raccordement polyphasé	380 – 415 V 2N / 3N
Tension de raccordement monophasée	220 – 240 V
Fréquence	50/60 HZ
Puissance absorbée maximale	7,6 kW (4,4 kW)
Protection par fusible/raccordement au secteur triphasé	3 x 16 A
Protection par fusible/raccordement au secteur biphasé	2 x 16 A
Protection par fusible/raccordement au secteur monophasé	1 x 32 A (1 x 20 A)
Dimensions (lxpxh)	830 x 515 x 198 mm
Poids (accessoire/emballage compris)	env. 25 kg
Matériau de surface	SCHOTT CERAN®
Niveaux de puissance dispositif aspirant	1 – 9, P
Niveaux de puissance table de cuisson	1 – 9, P
raccordement de canaux	BORA Ecotube
Dimensions zone de cuisson avant	230 x 230 mm
Dimensions zone de cuisson arrière	230 x 230 mm
Puissance zone de cuisson avant	2100 W
Puissance zone de cuisson arrière	2100 W
Puissance zone de cuisson avant niveau Power	3700 W
Puissance zone de cuisson arrière niveau Power	3700 W

Description du produit
- Faible niveau sonore
- Nettoyage facile
- Filtre à graisses en acier inoxydable véritable
- Surface de cuisson « 4 24 » extra-large
- Zones de cuisson à induction extra-larges
- Espace de rangement maximal
- Compacité
- Commande automatique du dispositif aspirant
- Fonction de maintien au chaud variable
- sécurité enfant

Contenu de la livraison
- Table de cuisson induction à zones continues avec dispositif aspirant BFIA
- Buse d'aspiration
- filtre à graisse en acier inoxydable
- Rallonge de canal d'évacuation horizontale BLAVH
- pattes de montage
- Ruban d'étanchéité
- racloir vitrocéramique
- Pince-câbles
- Jeu de plaques de compensation des hauteurs
- notice d'utilisation et de montage

Accessoires
- Filtre à graisse en acier inoxydable BFF
- Buse d'aspiration BFIED
- Set de recyclage d'air BUSU
- Ruban d'étanchéité UDB25
- Cadre de table de cuisson BKR830
- Rallonge de canal d'évacuation BLAVH1

produit- et indications pour l'agencement
- Le câble de raccordement doit être mis à disposition par le client
- Raccordement au secteur avant
- Installation d'un ventilateur tubulaire complémentaire pour les conduites très longues ou complexes
- Pour les tables de cuisson à induction, veiller à utiliser des récipients spéciaux pour l'induction
- Das Basic Kochfeldabzugssystem ist mit allen BORA Steckdosen kombinierbar