PURA

BORA Pure -induktiokeittotaso ja integroitu keittotason höyrynpoisto (poistoilma)

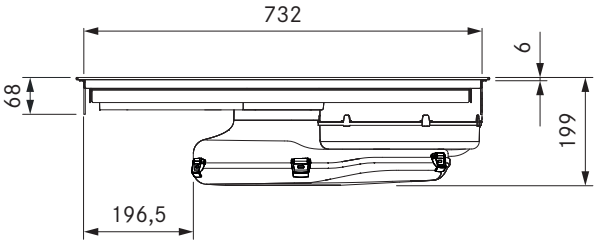

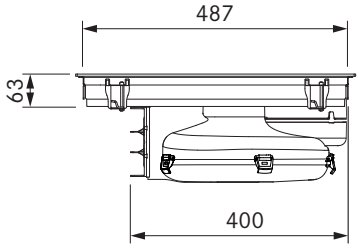

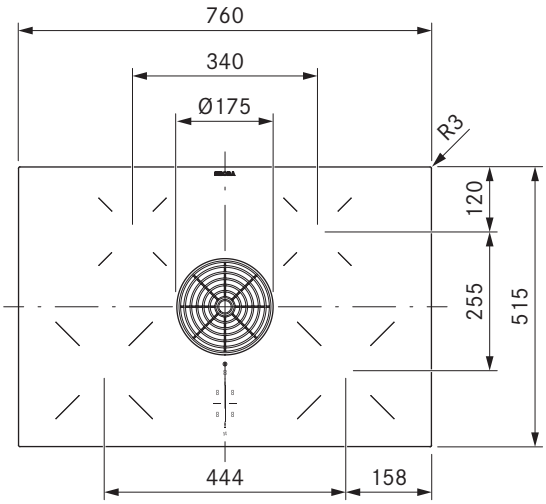

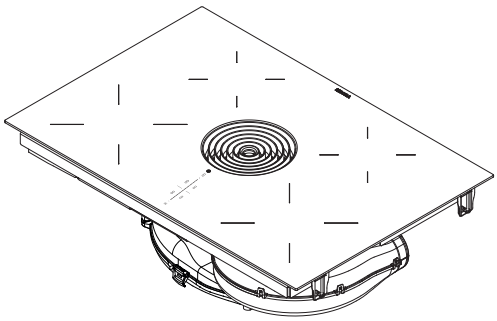

Tekniset tiedot

Monivaiheinen verkkojännite	380–415 V 2N/3N
Yksivaiheinen verkkojännite	220–240 V
Taajuus	50/60 Hz
Tehonkulutus enintään	7,6 kW (4,4 kW / 3,6 kW)
Sulakesuojaus / kolmivaiheinen verkkoliitäntä	3 x 16 A (vakioliitäntä)
Sulakesuojaus / kaksivaiheinen verkkoliitäntä	2 x 16 A
Sulakesuojaus / yksivaiheinen verkkoliitäntä	1 x 32 A (1 x 20 A / 1 x 16 A)
Mitat (leveys x syvyys x korkeus)	760 x 515 x 199 mm
Paino (sis. tarvikkeet ja pakkaus)	22,5 kg
Pintamateriaali	SCHOTT CERAN®
Keittotason höyrynpoiston tehotasot	1–9, P
Keittotason tehotasot	1–9, P
kanavaliitos	BORA Ecotube
Etukeittoalueen koko	Ø 210 mm
Takakeittoalueen koko	Ø 175 mm
Etukeittoalueen teho	2 300 W
Takakeittoalueen teho	1 400 W
Etukeittoalueen tehoasetuksen teho	3 000 W
Takakeittoalueen tehoasetuksen teho	2 100 W

Tuoteselite
- Intuitiivinen sControl-säädinalue
- Erittäin hiljainen
- Helppo puhdistus
- Integroitu rasvan keräysallas
- Erikoissuuri keittoalue 4 24
- Maksimaalinen säilytystila
- Kompakti koko
- Höyrynpoiston automaattinen ohjaus
- Suuri ylivuotoallas
- Demotila

Toimitussisältö
- Induktiokeittotaso ja integroitu keittotason höyrynpoisto – poistoilma PURA
- Höyrynpoistoritilä, musta
- rasvasuodatin ruostumatonta terästä
- toiminta- ja asennusohjeet
- Kiinnittimet
- Tiivistenauha
- Korkeussäätölevysarja
- Sähköliitäntäkotelon kansi
- Sähköliitännän asennustarvikkeet

Tarvikkeet
- Musta höyrynpoistoritilä PUED
- Höyrynpoistoritilä, beigenharmaa, PUEDG
- Punainen höyrynpoistoritilä PUEDR
- Jadenvihreä höyrynpoistoritilä PUEDJ
- Oranssi höyrynpoistoritilä PUEDO
- Sininen höyrynpoistoritilä PUEDB
- Rasvasuodatin ruostumatonta terästä PUEF
- Tiivisteteippi UDB25
- Keittotason kehys BKR760
- Home in -moduuli PUHIM
- Ilmanpuhdistusyksikkö PULB
- Ilmanpuhdistusyksikkö, teleskooppiosa PULBTA

Tuote- ja suunnitteluohjeet
- Ei sisällä liitäntäjohtoa
- Verkkoliitäntärasia edessä
- BORA Ecotube -kanavajärjestelmä soveltuu ihanteellisesti käyttöön BORA-keittotason höyrynpoistojen kanssa ja takaa 100-prosenttisen toiminnan ja parhaan mahdollisen tehon
- Rajapinta ulkoisten laitteiden liitäntää varten on mahdollinen lisävarusteena saatavan PUHIM Pure -home in -moduulin avulla (ikkunakosketin UFKS).
- Huolehdi riittävästä keittotason alapuolisesta tuuletuksesta
- Asennustapa: uppoasennus tai pinta-asennus
- Alakaapin laatikot tai hyllyt on voitava irrottaa huoltoa ja puhdistusta varten
- Huomaa, että induktiokeittotasoilla on käytettävä induktiolle soveltuvia keittoastioita
- Pure- keittotason höyrynpoistojärjestelmä on yhdistettävissä kaikkiin BORA-pistorasioihin
- Ei yhteensopivuutta BORA-yleistuuletinten kanssa